GAM-096-W

DELTACO GAMING

WCH80
GAMING CHAIR

DAN Brugermanual

DEU Benutzerhandbuchl

ENG User manual

EST Kasutusjuhend

FIN Käyttöopas

FRA Manuel d'utilisation

HUN Felhasználói kézikönyv

LAV Lietošanas pamācība

LIT Naudojimo instrukcija

NLD Gebruiksaanwijzing

NOR Brukermanual

POL Instrukcja obsługi

SPA Manual del usuario

SWE Användarmanual

Ax1	Ix16 M8x25	Qx1
Bx1	Jx10 M6x14	Rx2
Cx1	Kx2 M5x8	
Dx5	Lx2	
Ex2	Mx1	
Fx1	Nx1	
Gx1	Ox1	
Hx1	Px5	

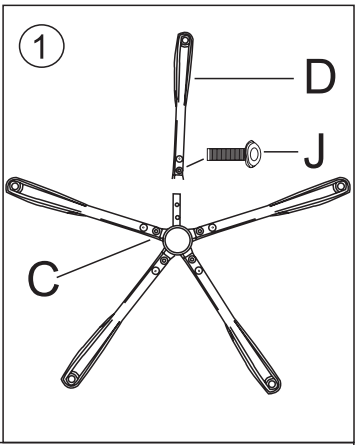

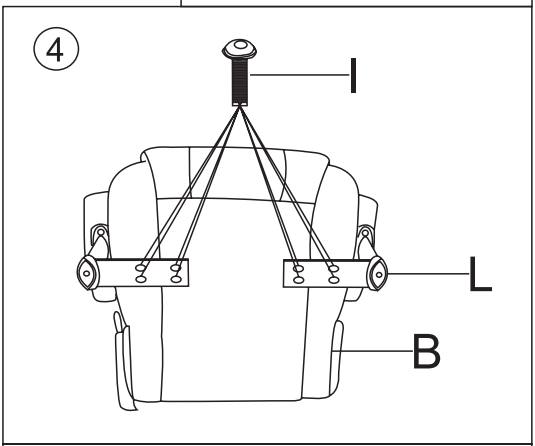

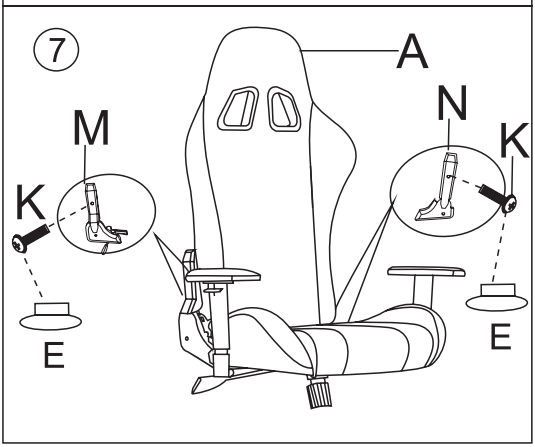

2

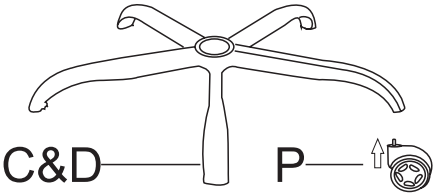

3

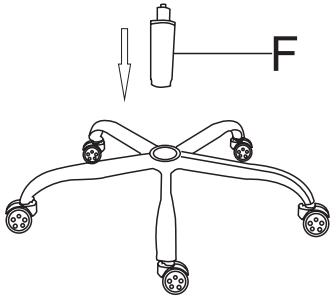

5

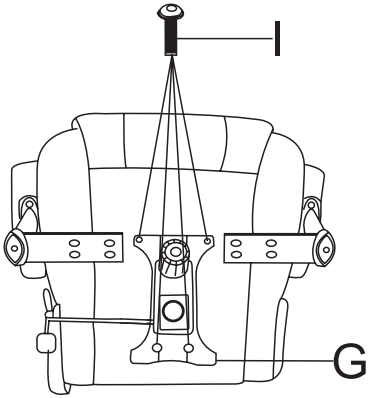

6

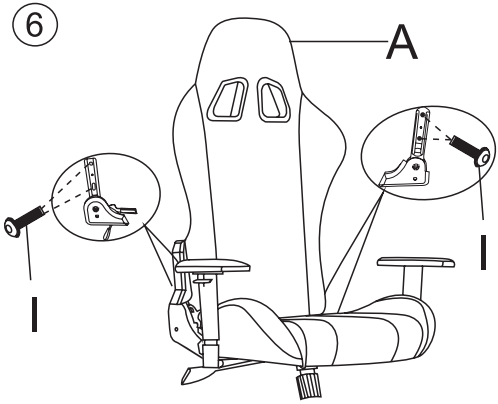

8

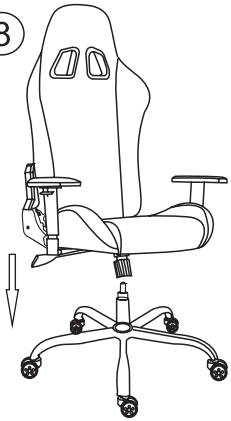

9

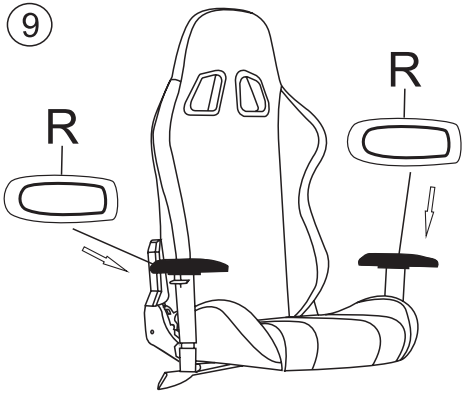

10

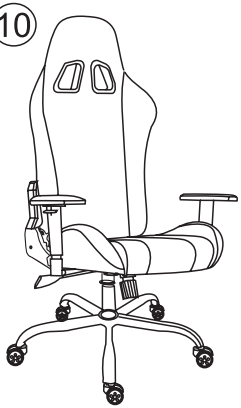

DELTACO GAMING

FREE SUPP ORT

ENG help@deltaco.eu

SWE help@deltaco.se (0200-877771)

FIN info@deltaco.fi (020 712 0390)

DAN help@deltaco.dk

NOR help@deltaco.no

www.deltacogaming.com

Glasfibergatan 8, 125 45 Älvsjö, Sweden